Renginių palapinė 5 × 12 m

2 palapinės 5 × 6 m + jungtis – surinkimo ir naudojimo instrukcija



Matmenys	5 × 12 m (60 m²)
Šoninės sienos aukštis	2 m
Rėmas	plieniniai vamzdžiai Ø 38 mm, jungtys 42 mm, balti milteliniai dažai
Tentai	dvipusis PVC 500 g/m², suvirintos siūlės, neperšlampami, atsparūs UV
Sienos	12 šoninės sienos su langu (plotis 2 m), 4 galinės sienos su 2,1 m aukščio įėjimu
Talpa	apie 60 sėdimų vietų (alaus stalų komplektai)
Surinkimas	2–4 asmenys, viena palapinė apie 40 minučių (statant pakartotinai – greičiau)
Garantija	5 metai vartotojui, atsarginės dalys tiekiamos 10 metų

Kaip tai veikia

Komplektą 5 × 12 m sudaro **2 pilnavertės palapinės 5 × 6 m su galinėmis sienomis** ir **jungtis**, kuri sujungia jas į vieną visumą. Kiekvieną palapinę galite naudoti ir atskirai – pagal renginį pastatysite vieną didelę 12 m palapinę arba dvi atskiras palapines. Dar viena palapine ir jungtimi palapinę prailginsite iki 18, 24 m ir t. t.

Trumpai

- **A dalis:** pastatykite pirmąją palapinę su stogo tentu (1–8 žingsniai).
- **B dalis:** pastatykite antrąją palapinę iškart už pirmosios – jungties pusėje be pagrindų.
- **C dalis:** sujunkite palapines jungtimi (C1–C4 žingsniai).
- **D dalis:** abiejose palapinėse užbaikite sienas, slenkstį, sutvirtinimus ir virves (9–11 žingsniai).
- **Tvirtinimas, prailginimas, išardymas ir saugos nurodymai** – instrukcijos pabaigoje.

⚠ **Prieš surinkimą perskaitykite saugos nurodymus instrukcijos pabaigoje.**

Pakuotės turinys

- **2× palapinė 5 × 6 m** – kiekvienoje palapinėje yra visas dalių komplektas pagal žemiau pateiktą lentelę (įskaitant 2 galines sienas).
- **1× renginių palapinių jungtis** – jungties dalys A–G (dėmesio, jungties raidės nesutampa su palapinės dalių raidėmis).

Vienos palapinės 5 × 6 m dalys (pakuotėje 2×)

Dalis	Pavadinimas	Matmenys / medžiaga	vnt.
A	Stogo gegnė	Ø 38 mm, 1873 mm	8
A1	Gegnės ilgintuvas	Ø 38 mm, 760 mm	8
B	Išilginis stogo vamzdis	Ø 38 mm, 1873 mm	9
C	Koja (stovas)	Ø 38 mm, 1920 mm	8
D	Kampinė jungtis (alkūnė) – kraštiniai frontonai		6
E	Jungtis su atšaka – viduriniai frontonai		6
F	Frontono skersinis	Ø 38 mm, 1066 mm	4
G	Įstrižinis sutvirtinimas	Ø 32 mm, 1920 mm	12
H	Lenkta gegnės jungtis		8
I	Trumpas statramstis	Ø 38 mm, 880 mm	4
J	Kojos jungtis su atšaka		8
K	Kojos pagrindas (3 tvirtinimo angos)		8
L	Varžtas su veržle		12
M	Maža jungiamoji plokštelė		16
N	Didelė jungiamoji plokštelė		16
O	Varžtas M6×50 su veržle		34
P	Smaigas į žemę		28
Q	Tvirtinimo virvė		4
R	Inkaras į betoną (kaištis + varžtas)		24
S	Veržliaraktis		2
T	Stogo tentas	PVC 500 g/m²	1
U	Šoninė siena su langu	PVC 500 g/m², plotis 2 m	6
V	Galinė siena su įėjimu	PVC 500 g/m²	2
W	Guminė kilpa su rutuliuku		62
X	Slenksčio vamzdis	Ø 32 mm, 1920 mm	4
Y	Slenksčio jungtis	Ø 32 mm, 1330 mm	2

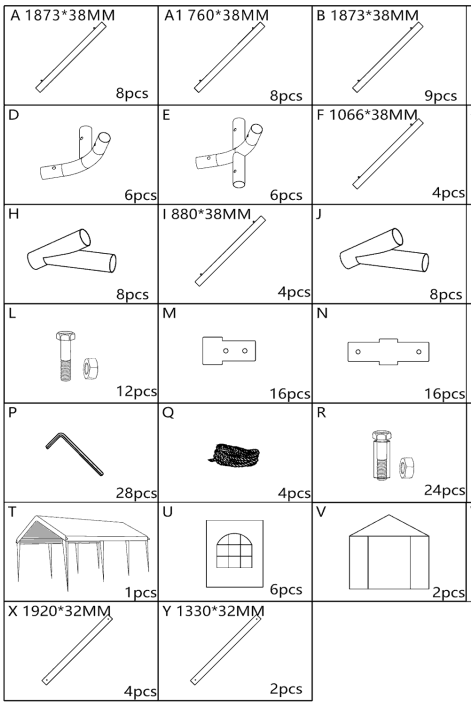

Gamintojo nurodytos palapinės dalys

Jungties dalys (pakuotėje 1×)

Dalis	Pavadinimas	vnt.
A	Dvigubas pagrindas	2
B	Jungiamasis vamzdis su angomis	2
C	Varžtas su veržle	4
D	Jungiamoji juosta (PVC) su virvėmis	1
E	Veržliaraktis	2
F	Įtempimo spaustukas	4
G	„S“ kabliukas	4

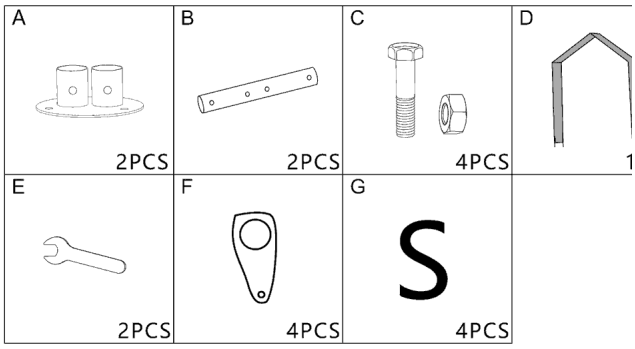

Prieš surinkimą

- Pasirinkite lygią, tvirtą vietą be kliūčių – palapinei 12 m ilgio su ne mažesne kaip 1 m atsarga aplink. Virš vietos neturi būti elektros linijų ar medžių šakų.
- Reikia 2–4 asmenų, darbo pirštinių ir pridėto veržliarakčio. Tvirtinimui – plaktuko (betonui – grąžto).
- Išdėliokite dalis ant žemės pagal raides – tada surinkimas bus greitas. Vieną palapinę pastatysite maždaug per 40 minučių.
- Surinkite esant palankiam orui – geriausia be vėjo, be lietaus ir ne tamsoje. Jei pučia vėjas, pirmiausia pastatykite ir pritvirtinkite visą rėmą, o stogo tentą uždėkite tik po to.



Palapinės dalys, paruoštos surinkimui

A dalis – pirmoji palapinė 5 × 6 m

Pirmąją palapinę pastatykite pagal 1–8 žingsnius. Sienas, slenkstį ir virves (9–11 žingsniai) užbaikite tik sujungę palapines.

1 Žingsnis 1 – Frontono surinkimas

Stogo konstrukciją surinkite ant žemės. Ant vamzdžio A užmaukite ilgintuvą A1, o ant jo galo – lenktą jungtį H. Paruoškite dvi gegnes, viršuje sujunkite jas kraigo jungtimi D ir tarp abiejų jungčių H įstatykite skersinį F. Gaunamas trikampis frontonas.

Dalys: A ×2, A1 ×2, D ×1, H ×2, F ×1 (vienam frontonui)

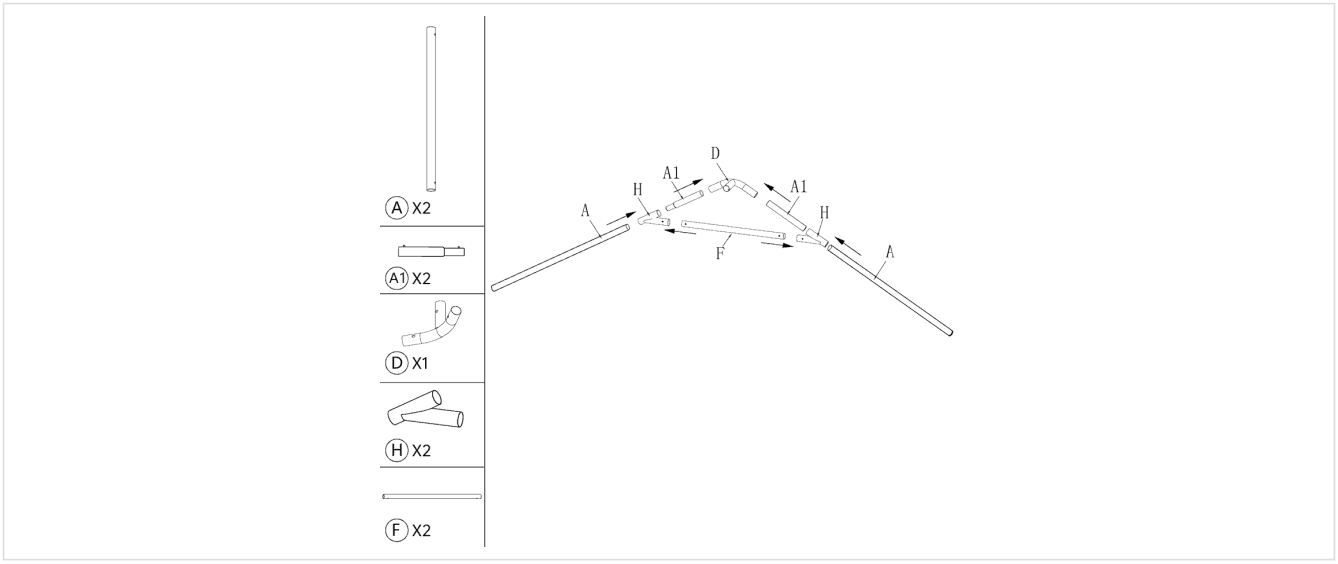

2 Žingsnis 2 – Kraštinio frontono kampai

Ant abiejų gegnių apatinių galų užmaukite kampines jungtis D. Taip surinkite **2 kraštinius frontonus** (jungtys D). Tokiu pačiu būdu surinkite **2 vidurinius frontonus**, kuriuose vietoj D yra jungtys su atšaka E (kraige ir abiejuose kampuose).

Dalys: D ×2 kraštiniam frontonui; viduriniai frontonai: E ×3 frontonui

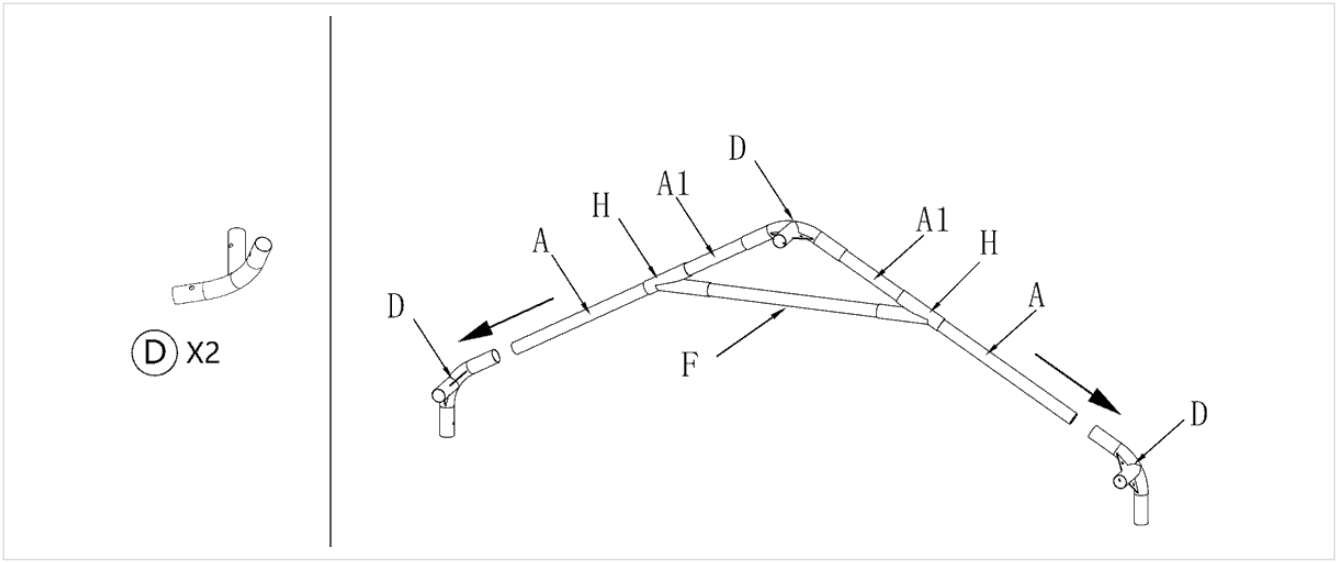

3 Žingsnis 3 – Pirmųjų frontonų sujungimas

Kraštinį ir vidurinį frontonus pastatykite vienas šalia kito ir sujunkite trimis išilginiais vamzdžiais B – vienu kraige ir dviem kampuose (prie karnizų).

Dalys: B ×3, E ×3

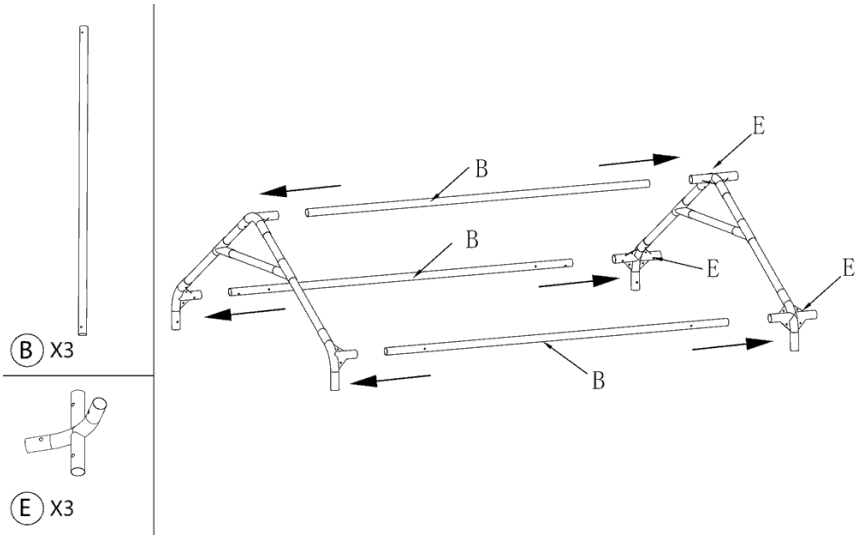

4 Žingsnis 4 – Visa stogo konstrukcija

Taip pat prijunkite antrąjį vidurinį frontoną ir galiausiai antrąjį kraštinį frontoną. Gaunama visa 6 m ilgio ir 5 m pločio stogo konstrukcija, kuri kol kas guli ant žemės.

Dalys: B ×6

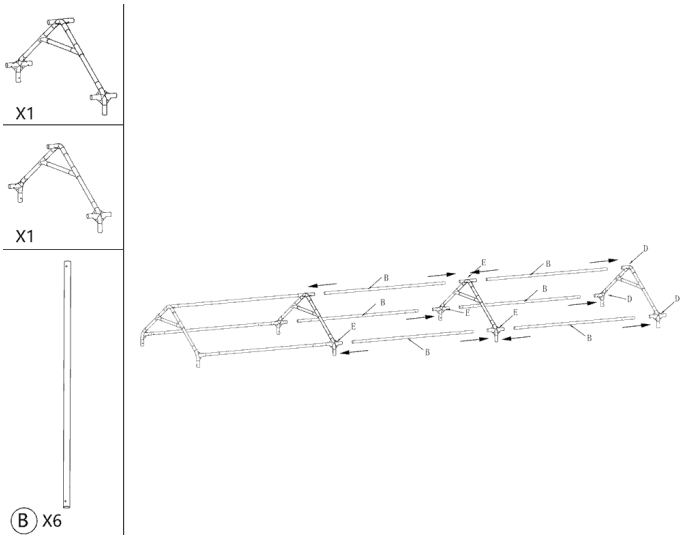

5 Žingsnis 5 – Stogo sutvirtinimai

Į stogo laukus sumontuokite įstrižinius sutvirtinimus G, kaip parodyta paveikslėlyje. Sutvirtinimų galus pritvirtinkite jungiamosiomis plokštelėmis M ir N bei varžtais O (M6×50). Varžtus priveržkite veržliarakčiu S.

Dalys: G ×6, O ×16, M ×8, N ×8

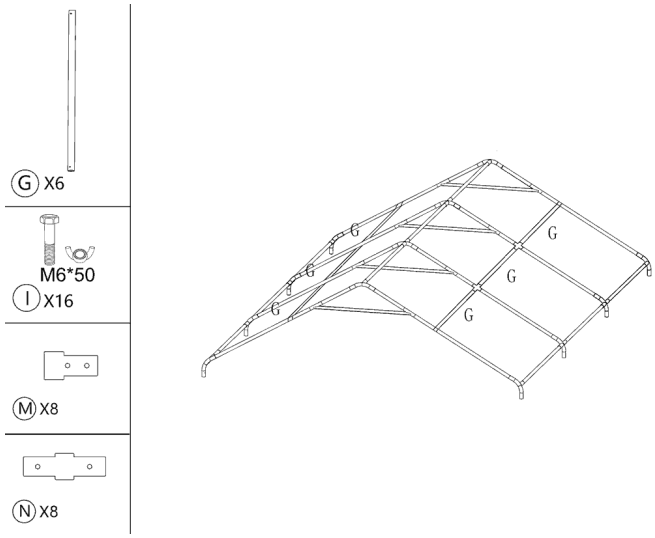

6 Žingsnis 6 – Stogo tentas

Stogo tentą T užmeskite ant ant žemės gulinčios stogo konstrukcijos taip, kad tento galai ir kampai atitiktų konstrukcijos kampus. Kol kas tentą pritvirtinkite tik laisvai – visiškai jį įtempsite pastatę palapinę.

Dalys: T ×1

⚠ **Dėmesio:** Šiame žingsnyje įsitikinkite, kad yra **visiškas bevėjis**. Stogas su tentu dar nepritvirtintas, o statant kojas kyla pavojus, kad vėjas jį papūs iš apačios ir pakels – žmonių prilaikymo gali nepakakti. Statydami kojas visą laiką kontroliuokite stogą su rėmu. **Jei pučia vėjas**, pirmiausia pastatykite visą rėmą be tento (7 ir 8 žingsniai), jį pritvirtinkite ir tik tada uždėkite stogo tentą. Tai mažiau patogu, bet saugu.

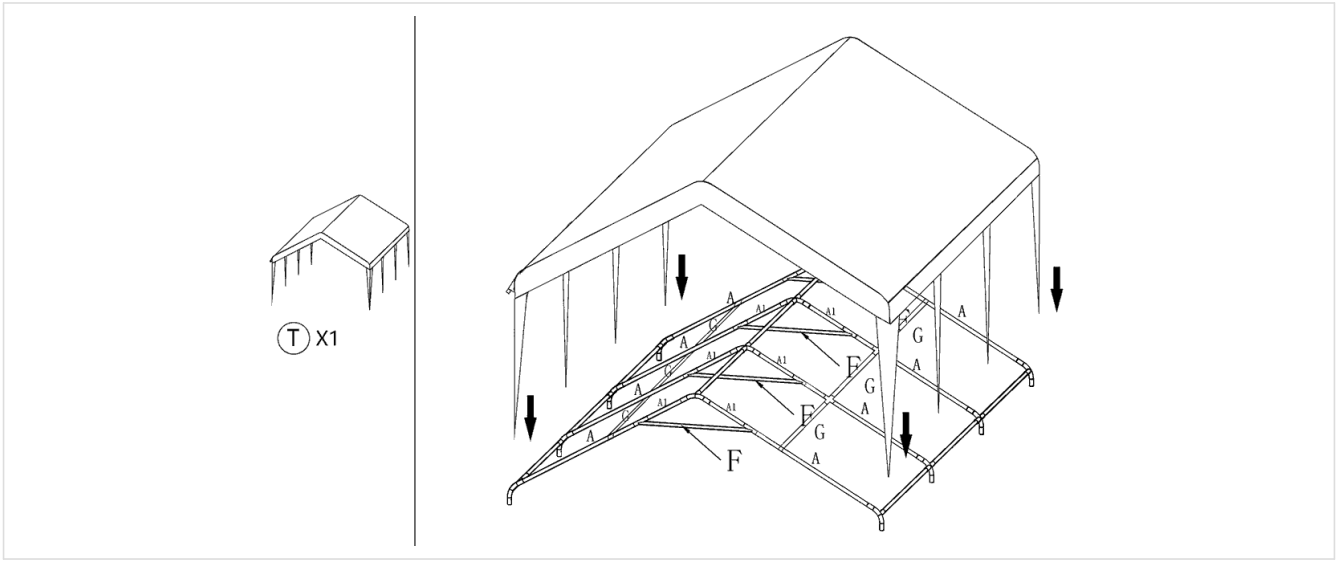

7 Žingsnis 7 – Kojų paruošimas

Ant kiekvienos kojos C apatinio galo užmaukite pagrindą K ir užfiksuokite jį varžtu L. Paruoškite visas 8 kojas.

Dalys: C ×8, K ×8, L ×8

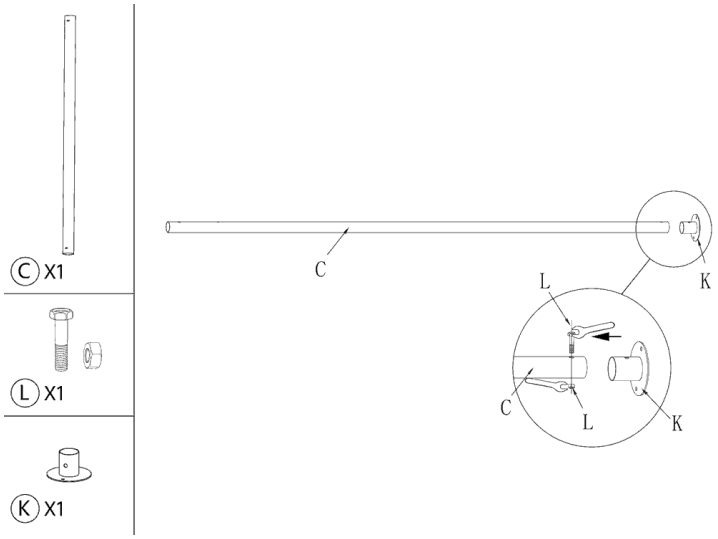

8 Žingsnis 8 – Pastatymas ir pritvirtinimas

Pakelkite stogą iš vienos išilginės pusės ir į jungtis D bei E įstatykite kojas C, tada tą patį padarykite kitoje pusėje. Kelkite tolygiai, geriausia 4 asmenimis. Ant kojų užmaukite jungtis J, o kampuose pridėkite trumpus statramsčius I. **Iškart po pastatymo pritvirtinkite palapinę** – per pagrindų K angas įkalkite smaigus P (ant betono naudokite inkarus R).

Dalys: C ×8, J ×8, I ×4, P (arba R)

⚠ **Dėmesio:** Kol nesumontuotos visos kojos ir palapinė nepritvirtinta, visą laiką kontroliuokite stogą. Vėjuotu oru kyla pavojus, kad vėjas papūs iš apačios – žr. 6 žingsnį.

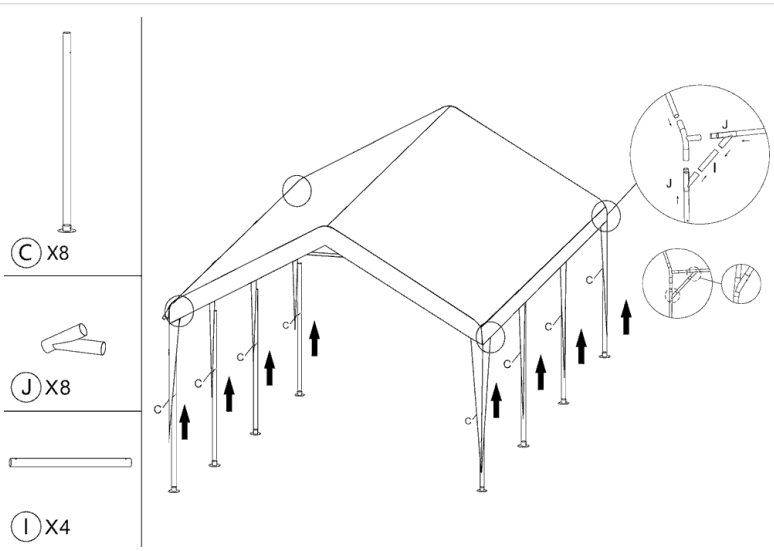

B dalis – antroji palapinė

Antrąją palapinę pastatykite taip pat (1–8 žingsniai) iškart už pirmosios, vienoje linijoje, kad abiejų palapinių kojos jungties pusėje stovėtų greta viena kitos. Laikykitės šių skirtumų:

- **Jungties pusėje nemaukite pagrindų K** – abiejų palapinių kojos stovės dvigubuose jungties pagrinduose (C1 žingsnis). Šias kojas pritvirtinsite tik sujungę.
- **Jungties pusėje nekabinamos galinės sienos V** ir slenkstis X/Y – atidėkite juos, panaudosite, kai naudosite palapines atskirai. Be galinių sienų atsidengia visa galinė pusė, įskaitant stogo frontoną, ir viršutinėje dalyje nelieka jokios kliūties – taip abi palapinės sudaro vieną vientisą erdvę.
- Abi palapinės yra vienodo aukščio – patikrinkite, ar stogai yra vienoje plokštumoje ir palapinės stovi tiesiai viena už kitos.
- Ir antrajai palapinei galioja 6 žingsnio įspėjimas – stogą su tentu kelkite tik nesant vėjo.

C dalis – palapinių sujungimas jungtimi

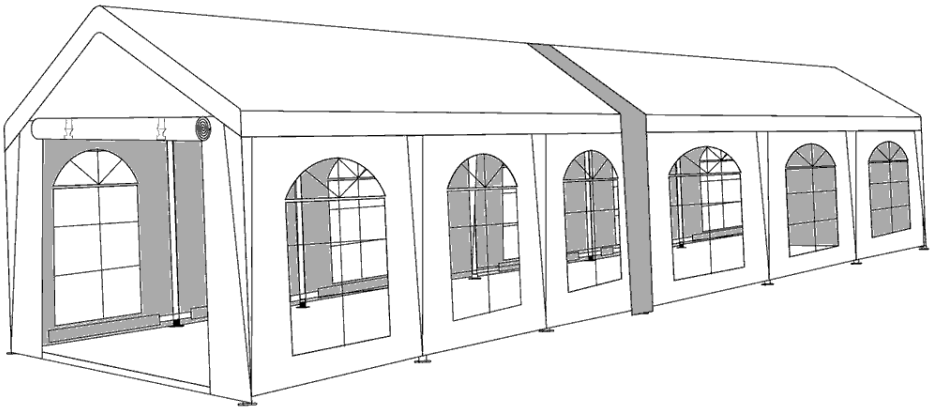

Dvi palapinės, sujungtos iki 12 m ilgio

C1 Žingsnis C1 – Dvigubi pagrindai

Jungties pusėje pakelkite abiejų palapinių kojas ir įstatykite jas į dvigubą pagrindą A (jungtis). Kojos turi tvirtai sėdėti pagrindo angose. Taip pat elkitės ir kitoje palapinės šoninėje pusėje.

Dalys: jungtis A ×2

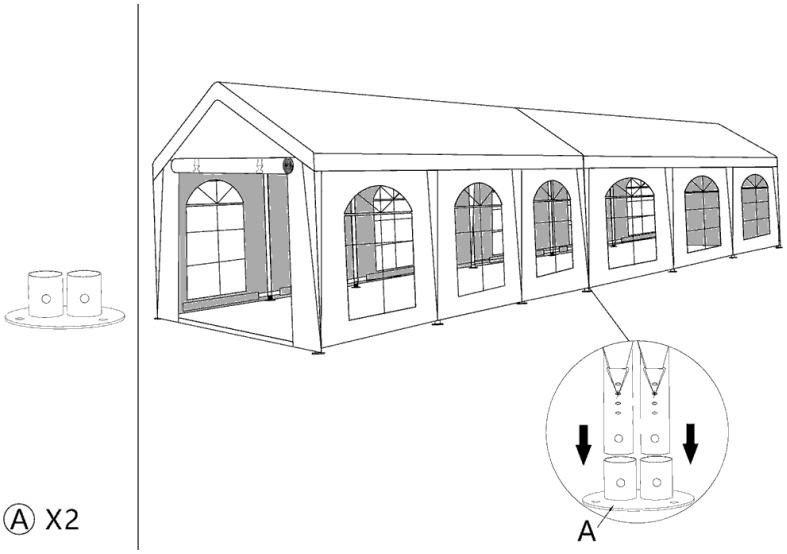

C2 Žingsnis C2 – Jungiamieji vamzdžiai

Prie abiejų kojų apatinės dalies dvigubame pagrinde priglauskite jungiamąjį vamzdį B taip, kad sutaptų angos. Per vamzdį B, pagrindą ir koją perkiškite varžtus C, užsukite veržles ir tvirtai jas priveržkite veržliarakčiais E. Pakartokite su antruoju dvigubu pagrindu priešingoje palapinės pusėje.

Dalys: jungtis B ×2, C ×4, E ×2

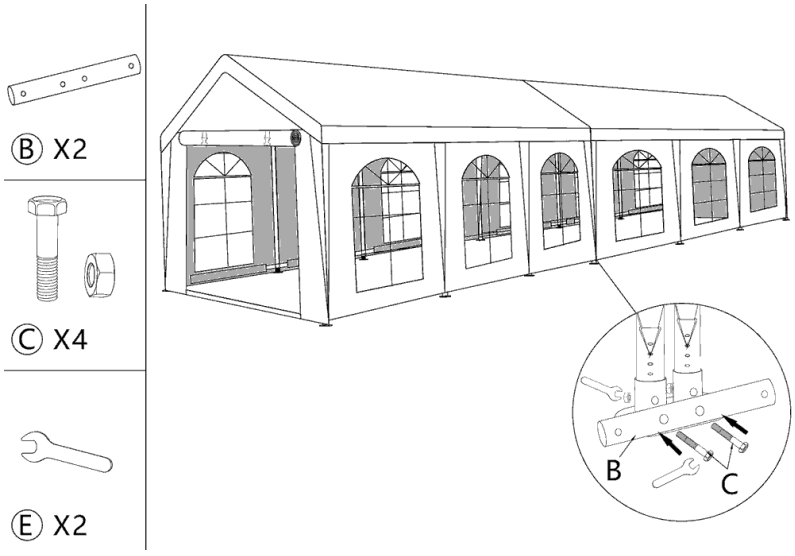

Sujungę rėmus **pritvirtinkite dvigubus jungties pagrindus** (smaigais P arba inkarais R).

C3 Žingsnis C3 – Jungiamoji juosta

Jungiamąją juostą D užmeskite ant abiejų palapinių stogų jungties vietoje. Juosta turi dengti tarpą per visą stogo ilgį ir iš abiejų pusių kabėti iki apačios.

Dalys: jungtis D ×1

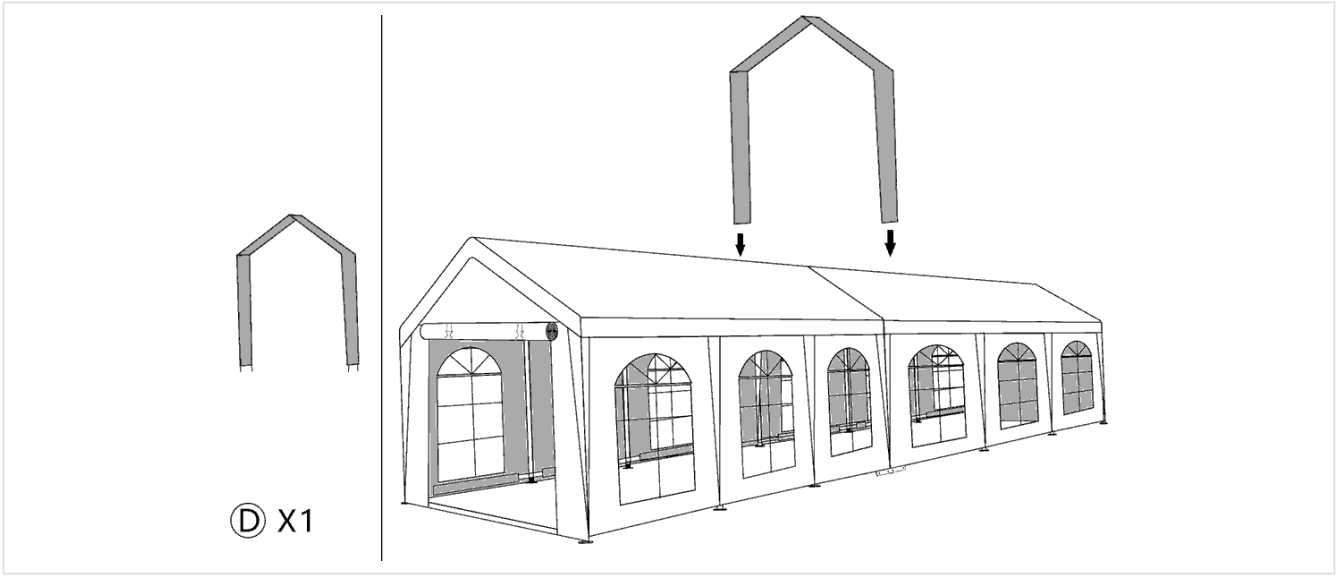

C4 Žingsnis C4 – Juostos įtempimas

Juostos apatinio galo virves perkiškite per įtempimo spaustukus F. Į spaustuką įkabinkite vieną kabliuko G galą, kitą galą – į jungiamojo vamzdžio B angą ir tvirtai įtempkite juostą žemyn. Gaunama neperšlampama jungtis be skersvėjo.

Dalys: jungtis F ×4, G ×4

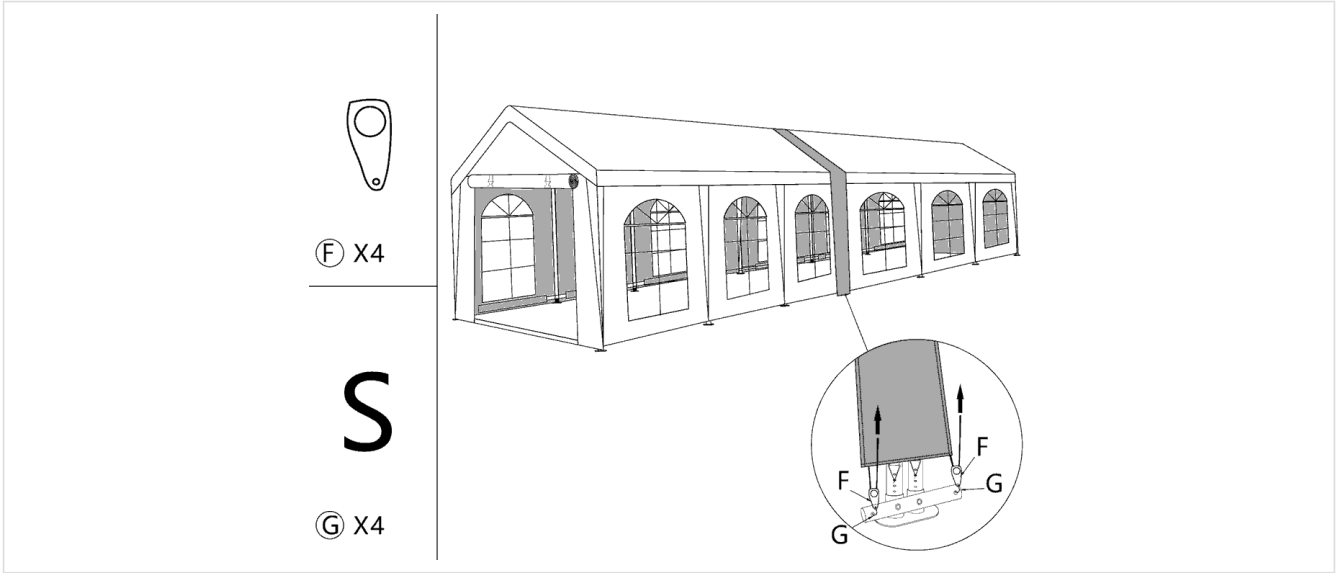

D dalis – abiejų palapinių užbaigimas

Abiejose palapinėse atlikite 9–11 žingsnius. Galines sienas ir slenkstį dėkite tik išorinėse galinėse pusėse.

9 Žingsnis 9 – Sienos

Šonines sienas U (6 vnt.) ir galines sienas V (2 vnt.) pakabinkite ant rėmo ir pritvirtinkite guminėmis kilpomis W su rutuliuku – kilpą perkiškite per sienos kilputę, apvyniokite aplink vamzdį ir užfiksuokite rutuliuku. Gretimas sienas sujunkite užtrauktukais.

Dalys: U ×6, V ×2, W

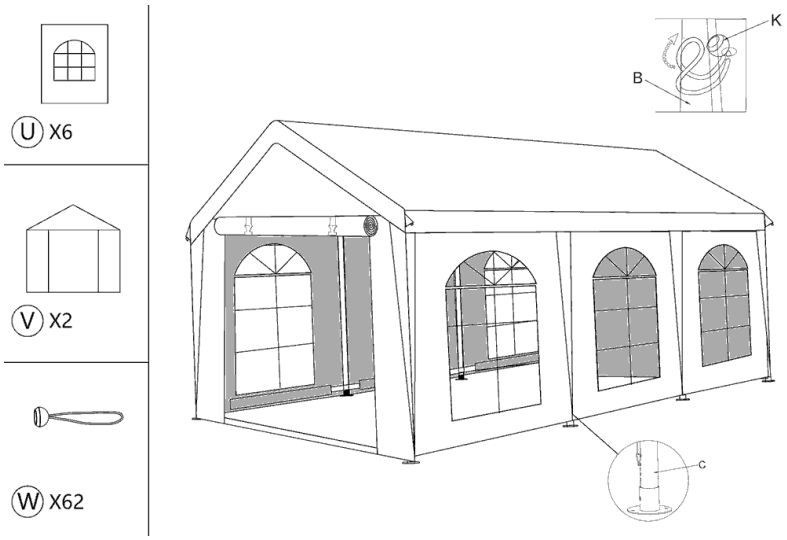

10 Žingsnis 10 – Galinių sienų slenkstis

Galinėse pusėse sujunkite slenksčio vamzdžius tokia tvarka: X + Y + X, ir pritvirtinkite juos prie kojų apatinių galų varžtais L. Slenkstis išlaiko galinės sienos apatinį kraštą tiesų.

Dalys: X ×4, Y ×2, L ×4

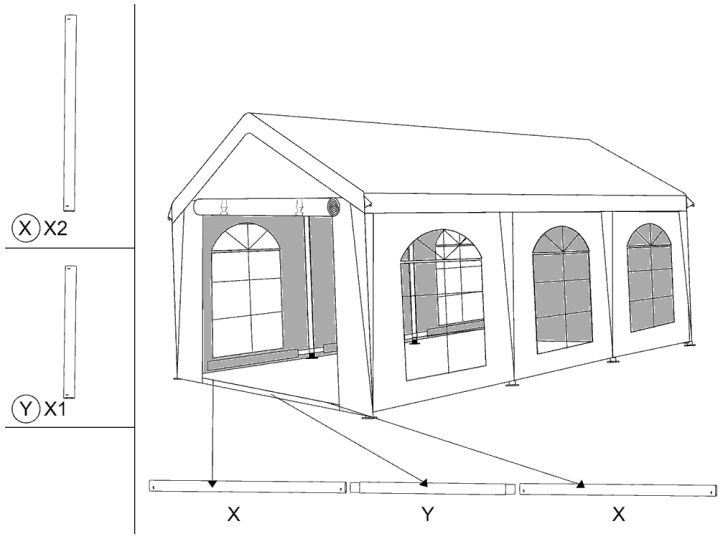

11 Žingsnis 11 – Sienų sutvirtinimai, virvės ir įtempimas

Šoninių pusių kampuose sumontuokite likusius įstrižinius sutvirtinimus G su plokštelėmis M, N ir varžtais O. Stogo kampus pritvirtinkite virvėmis Q ir smaigais P. Galiausiai guminėmis kilpomis W **visiškai įtempkite stogo tentą** – be įlinkių ir raukšlių, kad nutekėtų vanduo – ir patikrinkite visus tvirtinimus.

Dalys: G ×6, O ×16, M ×8, N ×8, Q ×4, P

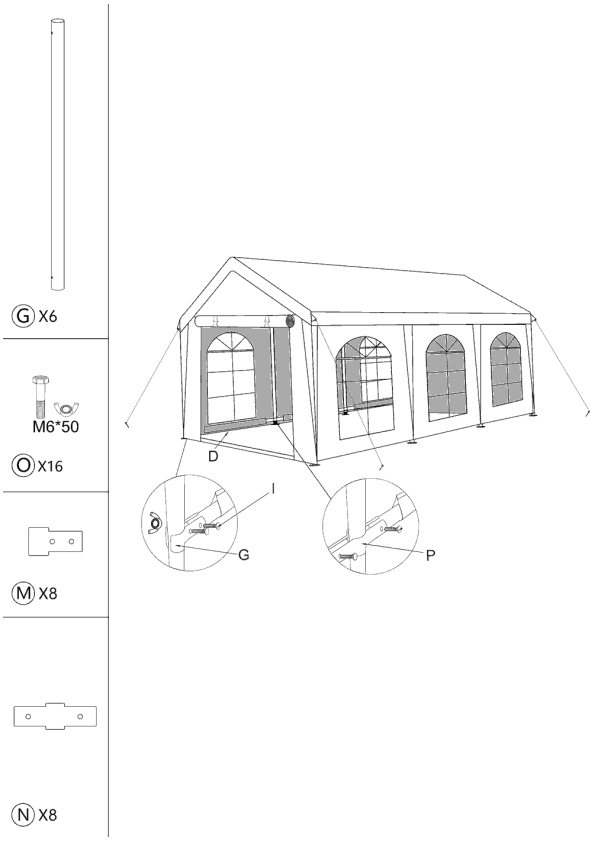

Palapinės tvirtinimas

- **Žolė, gruntas:** per kiekvieno pagrindo K angas įkalkite smaigus P (kiekvienas pagrindas turi 3 angas). Smaigus įkalkite iki galo, įstrižai nuo palapinės.
- **Betonas, trinkelės:** pagrindus prisukite inkarais R (kaištis + varžtas) į išgręžtas angas. Jei gręžti neįmanoma, kiekvienai kojai naudokite svorį – smėlio ar vandens maišus arba plieninius svarmenis iš BRIMO priedų.
- **Kampinės virvės:** 4 virves Q pririškite prie stogo kampų, išveskite jas įstrižai į išorę įstrižainės kryptimi ir pritvirtinkite smaigais P. Virves įtempkite tolygiai.
- Prieš kaldami smaigus ar gręždami įsitikinkite, kad po paviršiumi nėra kabelių ar vamzdynų. Pažymėkite smaigus ir virves – galima už jų užkliūti.



Kojos pagrindas su angomis smaigams ar inkarams

12 m palapinėje pritvirtinkite **visus abiejų palapinių pagrindus**, įskaitant dvigubus jungties pagrindus, ir 4 kampines virves išoriniuose kampuose.

Palapinės prailginimas – 12, 18, 24 m…

Dar viena tokio paties pločio palapine ir dar viena jungtimi palapinę galite prailginti dar 6 m – iki 18 m, 24 m ir t. t. Naują palapinę pastatykite už paskutinės ir sujunkite taip pat, kaip C dalyje.

Galinę sieną V galima visiškai nuimti – atsidengia visa galinė pusė, įskaitant stogo frontoną, ir viršutinėje dalyje nelieka jokios kliūties. Dėl to sujungtos palapinės sudaro vieną vientisą erdvę.

Ilgis	Palapinės 5 × 6 m	Jungtys	Sėdimos vietos (apie)
5 × 6 m	1	0	30 asm.
5 × 12 m	2	1	60 asm.
5 × 18 m	3	2	90 asm.
5 × 24 m	4	3	120 asm.
5 × 30 m	5	4	150 asm.

Atskiras naudojimas: išardžius jungtį (žingsniai C4 → C1) pakanka ant kojų užmauti pagrindus K, pakabinti galines sienas V ir slenkstį – ir turite dvi atskiras palapines.

Išardymas ir laikymas

- Palapinę išardykite atvirkštine tvarka: virvės ir smaigai, sienų sutvirtinimai, slenkstis, sienos, tada nuleiskite stogą (tolygiai, 4 asmenimis), nuimkite kojas, tentą ir išardykite stogo konstrukciją.
- Tentus lankstykite tik sausus ir švarius. Jei tenka supakuoti šlapius tentus, per 24 valandas juos išpakuokite ir išdžiovinkite – kitaip gali atsirasti pelėsis.
- PVC langų staigiai nelankstykite, ypač šaltyje – jie gali įtrūkti. Sienas geriau suvyniokite.
- Smulkias dalis (varžtus, plokšteles, gumines kilpas, smaigus) laikykite kartu maišelyje, kad nepasimestų.
- Laikykite sausoje vietoje, graužikams nepasiekiamoje ir apsaugotoje nuo tiesioginių saulės spindulių.

Priežiūra

- PVC tentus valykite vandeniu, minkštu šepečiu ir švelniu plovikliu. Nenaudokite tirpiklių, skiediklių ar aukšto slėgio plovimo įrenginio.
- Prieš kiekvieną naudojimą patikrinkite vamzdžius, jungtis ir varžtus. Pažeistas dalis pakeiskite – BRIMO atsarginės dalys tiekiamos 10 metų.
- Iškilus klausimų susisiekite su mumis per www.brimo.eu.

⚠ Saugos nurodymai

- **Palapinė nėra skirta nuolatinei pastogei.** Tai mobili renginių palapinė – nepalikite jos pastatytos ilgą laiką, ištisus metus ar be priežiūros, nors dėl plieninio rėmo ir PVC tentų jos tarnavimo laikas daug kartų ilgesnis nei sulankstomų palapinių.
- **Vėjas ir audra:** esant stipriam ar gūsingam vėjui ir paskelbus perspėjimą apie audrą, nuimkite sienas ir tentus arba visą palapinę. Palapinė nėra skirta stipriam gūsingam vėjui.
- **Sniegas:** stogas nėra apskaičiuotas sniego apkrovai. Sniegą nedelsdami pašalinkite arba išardykite palapinę.
- **Vanduo ant stogo:** niekada neleiskite, kad ant stogo kauptųsi vanduo. Susikaupusį vandenį nedelsdami pašalinkite iš apačios minkštu daiktu.
- **Tento įtempimas:** stogo tentą visada visiškai įtempkite guminėmis kilpomis W, be įlinkių ir raukšlių, kad nutekėtų vanduo. Naudojimo metu reguliariai tikrinkite įtempimą.
- **Tvirtinimas:** palapinę visada pritvirtinkite – kiekvieną pagrindą ir 4 kampines virves. Nepritvirtinta palapinė gali apvirsti arba būti nupūsta.
- **Be priežiūros:** nepalikite palapinės be priežiūros, ypač naktį ir esant nepalankiai orų prognozei.
- **Ugnis ir karštis:** palapinėje ir šalia jos nenaudokite atviros ugnies, kepsninių, dujinių šildytuvų ir kitų šilumos šaltinių.
- **Elektros linijos:** nestatykite palapinės po elektros linijomis ar šalia jų.
- **Oras surinkimo metu:** surinkite esant palankiam orui, geriausia be vėjo. Keliant stogą su tentu (6–8 žingsniai) palapinė nepritvirtinta ir kyla pavojus, kad vėjas papūs iš apačios – žmonių prilaikymo gali nepakakti. Jei pučia vėjas, pirmiausia pastatykite ir pritvirtinkite visą rėmą, o stogo tentą uždėkite tik po to.
- **Surinkimas:** surinkite 2–4 asmenimis, mūvėdami darbo pirštines. Keldami stogą kelkite tolygiai ir saugokite pirštus jungtyse.
- Nekabinkite ant rėmo sunkių daiktų, nelipkite ant konstrukcijos ir nenaudokite pažeistų dalių. Naudokite tik originalias BRIMO dalis.
- Surinkimo ir išardymo metu vaikai negali būti šalia palapinės.
- **Sujungtos palapinės:** kiekvieną palapinę pritvirtinkite atskirai per visą perimetrą – jungtis nepakeičia tvirtinimo. Neleiskite vandeniui ar sniegui kauptis ir ant jungiamosios juostos.

Garantija netaikoma žalai, kurią sukėlė vėjas, sniegas, susikaupęs vanduo, nepakankamas pritvirtinimas arba šios instrukcijos nesilaikymas.